FOR CAR USE ONLY/POUR APPLICATION AUTOMOBILE/PARA USO EN AUTOMÓVILES

EN

FR

ES

R-A90S
6 CHANNEL POWER AMPLIFIER

- OWNER'S MANUAL
  Please read before using this equipment.
- MODE D'EMPLOI
  Veuillez lire avant d'utiliser cet appareil.
- MANUAL DE OPERACIÓN
  Léalo antes de utilizar este equipo.

ALPINE ELECTRONICS MARKETING, INC.
1-7, Yukigaya-Otsukamachi, Ota-ku,
Tokyo 145-0067, JAPAN
Phone: 03-5499-4531

ALPINE ELECTRONICS OF AMERICA, INC.
1500 Atlantic Blvd, Auburn Hills,
Michigan 48326, U.S.A.
Phone 1-800-ALPINE-1 (1-800-257-4631)

ALPINE ELECTRONICS OF AUSTRALIA PTY. LIMITED
161-165 Princes Highway, Hallam
Victoria 3803, Australia
Phone 03-8787-1200

ALPINE ELECTRONICS GmbH
Ohmstraße 4
85716 Unterschleißheim, Germany
Phone: 089-32 42 640

ALPINE ELECTRONICS OF U.K., LTD.
Alpine House
Fletchamstead Highway, Coventry CV4 9TW, U.K.
www.alpine.co.uk

ALPINE ELECTRONICS FRANCE S.A.R.L.
184 allée des Erables
CS 52016 – Villepinte
95 945 Roissy CDG cedex
FRANCE
Phone : + 33(0)1 48 63 89 89

ALPINE ITALIA S.p.A.
Viale Cristoforo Colombo, 8
20090 Trezzano sul Naviglio MI, Italy
Phone +39 02 484781

ALPINE ELECTRONICS DE ESPAÑA, S.A.
Portal de Gamarra 36, Pabellón, 32
01013 Vitoria (Alava)-APDO 133, Spain
Phone 945-283588

Designed by ALPINE Japan
Printed in China
68-35792Z94-A (Y-A5)
M3514710010

Qingdao Brothers Packaging Co., Ltd
Xichenghui Industrial Park,Chengyang District,Qingdao City,China

TABLE DES MATIÈRES

AVERTISSEMENT....1
SERVICE APRÈS-VENTE....2
À PROPOS DU CIRCUIT DE PROTECTION....2
ACCESSOIRES....3
INSTALLATION....3
FIXATION DU LOGO....3
CONNEXIONS....4
LISTE DE VÉRIFICATION DES CONNEXIONS....7
RÉGLAGES DE COMMUTATEUR....8
DIAGRAMMES DU SYSTÈME....12
SPÉCIFICATIONS....20

AVERTISSEMENT

Points à respecter pour une utilisation en toute sécurité

Lisez attentivement ce manuel avant d'utiliser les composants du système. Il contient des instructions sur la manière d'utiliser ce produit en toute sécurité et de manière efficace. Alpine ne peut être tenue pour responsable des problèmes résultant du non respect des instructions présentées dans ce manuel.

⚠ **AVERTISSEMENT**	Ce symbole désigne des instructions importantes. Le non-respect de ces instructions peut entraîner de graves blessures, voire la mort.

N'ACTIVER AUCUNE FONCTION SUSCEPTIBLE DE DÉTOURNER VOTRE ATTENTION DE LA CONDUITE DU VÉHICULE.

Les fonctions requérant une attention prolongée ne doivent être exploitées qu'à l'arrêt complet du véhicule. Toujours arrêter le véhicule à un endroit sûr avant d'activer ces fonctions. Il y a risque de provoquer un accident.

GARDER LE VOLUME À FAIBLE NIVEAU DE MANIÈRE À POUVOIR ENTENDRE LES BRUITS EXTÉRIEURS PENDANT LA CONDUITE.

Des niveaux de volume excessifs qui couvrent les sirènes des ambulances ou les signaux routiers (passages à niveau, etc.) peuvent être dangereux et provoquer un accident. UN NIVEAU DE VOLUME TROP ÉLEVÉ À L'INTÉRIEUR DU VÉHICULE PEUT ÉGALEMENT AVOIR DES EFFETS IRRÉVERSIBLES SUR VOTRE AUDITION.

NE PAS DÉSASSEMBLER NI MODIFIER L'APPAREIL.

Il y a risque d'accident, d'incendie ou de choc électrique.

UTILISER CET APPAREIL POUR DES APPLICATIONS MOBILES DE 12 V.

Toute utilisation autre que l'application désignée comporte un risque d'incendie, de choc électrique ou de blessure.

UTILISER DES FUSIBLES DE L'AMPÉRAGE APPROPRIÉ.

Il y a risque d'incendie ou de décharge électrique.

NE PAS OBSTRUER LES SORTIES D'AIR NI LES PANNEAUX DU RADIATEUR.

Une surchauffe interne peut se produire et provoquer un incendie.

EFFECTUER CORRECTEMENT LES CONNEXIONS.

Il y a risque de blessures ou de dommages à l'appareil.

A UTILISER UNIQUEMENT SUR DES VOITURES À MASSE NÉGATIVE DE 12 VOLTS.

(Vérifiez auprès de votre concessionnaire si vous n'en êtes pas certain.) Il y a risque d'incendie, etc.

AVANT TOUTE CONNEXION, DEBRANCHER LE CABLE DE LA BORNE NÉGATIVE DE LA BATTERIE.

Il y a risque de choc électrique ou de blessure par courts-circuits.

NE PAS COINCER LES CÂBLES AVEC DES OBJETS VOISINS.

Positionner les câbles conformément au manuel de manière à éviter toute obstruction en cours de conduite. Les câbles qui obstruent ou dépassent à des endroits tels que le volant, le levier de changement de vitesses, la pédale de frein, etc., peuvent s'avérer extrêmement dangereux.

NE PAS DÉNUDER LES CÂBLES ÉLECTRIQUES.

Ne jamais enlever la gaine isolante pour alimenter un autre appareil. Il y a risque de dépassement de la capacité de courant et, partant, d'incendie ou de choc électrique.

NE PAS ENDOMMAGER DE CONDUITES NI DE CÂBLES LORS DU FORAGE DES TROUS.

Lors du forage de trous dans le châssis en vue de l'installation, veiller à ne pas entrer en contact, endommager ni obstruer de conduites, de tuyaux à carburant ou de fils électriques. Le non-respect de cette précaution peut entraîner un incendie.

NE PAS UTILISER DES ÉCROUS NI DES BOULONS DU CIRCUIT DE FREINAGE OU DE DIRECTION POUR LES CONNEXIONS DE MASSE.

Les boulons et les écrous utilisés pour les circuits de freinage et de direction (ou de tout autre système de sécurité) ou les réservoirs ne peuvent JAMAIS être utilisés pour l'installation ou la liaison à la masse. L'utilisation de ces organes peut désactiver le système de contrôle du véhicule et causer un incendie, etc.

GARDER LES PETITS OBJETS COMME LES PILES HORS DE PORTÉE DES ENFANTS.

L'ingestion de tels objets peut entraîner de graves blessures. En cas d'ingestion, consulter immédiatement un médecin.

⚠ **ATTENTION**	Ce symbole désigne des instructions importantes. Le non-respect de ces instructions peut entraîner des blessures ou des dommages matériels.

INTERROMPRE TOUTE UTILISATION EN CAS DE PROBLÈME.

Le non-respect de cette précaution peut entraîner des blessures ou endommager l'appareil. Retourner l'appareil auprès du distributeur Alpine agréé ou un centre de service après-vente Alpine en vue de la réparation.

FAIRE INSTALLER LE CÂBLAGE ET L'APPAREIL PAR DES EXPERTS.

Le câblage et l'installation de cet appareil requiert des compétences techniques et de l'expérience. Pour garantir la sécurité, faire procéder à l'installation de cet appareil par le distributeur qui vous l'a vendu.

UTILISER LES ACCESSOIRES SPÉCIFIES ET LES INSTALLER CORRECTEMENT.

Utiliser uniquement les accessoires spécifiés. L'utilisation d'autres composants que les composants spécifiés peut causer des dommages internes à cet appareil ou son installation risque de ne pas être effectuée correctement. Les pièces utilisées risquent de se desserrer et de provoquer des dommages ou une défaillance de l'appareil.

FAIRE CHEMINER LE CÂBLAGE DE MANIERE À NE PAS LE COINCER CONTRE UNE ARÊTE MÉTALLIQUE.

Faire cheminer les câbles à l'écart des pièces mobiles (comme les rails d'un siège) et des arêtes acérées ou pointues. Cela évitera ainsi de coincer et d'endommager les câbles. Si un câble passe dans un orifice métallique, utiliser un passe-cloison en caoutchouc pour éviter que la gaine isolante du câble ne soit endommagée par le rebord métallique de l'orifice.

NE PAS INSTALLER À DES ENDROITS TRÈS HUMIDES OU POUSSIÈREUX.

Eviter d'installer l'appareil à des endroits soumis à une forte humidité ou à de la poussière en excès. La pénétration d'humidité ou de poussière à l'intérieur de cet appareil risque de provoquer une défaillance.

SERVICE APRÈS-VENTE

♦ **AVIS IMPORTANT**

Cet amplificateur a été testé et est conforme aux limites des dispositifs informatiques de catégorie B, conformément aux règlements du FCC, section 15, sous-section J. Ce matériel produit et utilise des hautes fréquences radio et doit être installé et utilisé conformément aux directives du fabricant.

NUMÉRO DE SÉRIE : _____
DATE D'INSTALLATION : _____
INSTALLATEUR : _____
LIEU D'ACHAT : _____

♦ **IMPORTANT**

Enregistrer le numéro de série de l'appareil dans l'espace prévu ici et le conserver en permanence. La plaque de numéro de série est située à l'arrière de l'appareil.

♦ **Pour les clients européens**

Pour plus de détails sur la garantie, consulter votre revendeur.

♦ **Pour les clients d'autres pays**

AVIS IMPORTANT

Pour les clients qui achèteraient ce produit dans des pays autres que les États Unis d'Amérique et du Canada et dont cette notice est comprise dans le carton, prière de contacter votre revendeur pour plus d'informations concernant la garantie.

À PROPOS DU CIRCUIT DE PROTECTION

Si une anomalie se produit, un court-circuit électrique ou un courant d'alimentation trop élevé, par exemple, etc., un circuit de protection est activé et l'appareil cesse d'émettre des sons afin d'éviter tout dysfonctionnement de l'amplificateur et des haut-parleurs. Si une telle anomalie se produit, l'indicateur d'alimentation s'allume en rouge. Dans ce cas, reportez-vous à la rubrique « À propos de l'indicateur d'alimentation » (page 11) pour en trouver la cause et y remédier.

ACCESSOIRES

- Vis autotaraudeuses (M4 × 14).....4
- Support de montage et vis.....4 JEUX
- Logo*.....1
- Clé hexagonale (grande/petite) ..... 1 JEU

* Le logo est collé provisoirement sur le couvercle supérieur.

INSTALLATION

En raison de la sortie haute puissance du R-A90S, une forte chaleur est générée pendant le fonctionnement de l'amplificateur. Pour cette raison, l'amplificateur doit être monté dans un endroit permettant une bonne ventilation, tel que le coffre. Pour ce qui concerne les différentes positions d'installation, contacter un revendeur Alpine.

1. Fixer les supports de montage à la base de l'amplificateur à l'aide de huit vis.

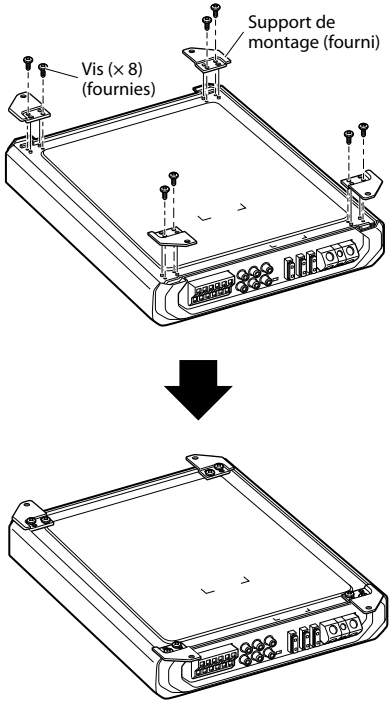

2. Apposer l'amplificateur contre la surface d'installation pour marquer les repères des quatre vis.
3. Vérifier qu'il n'y a pas d'objets derrière la surface pouvant être abîmés lors du perçage des trous.
4. Percer les trous pour les vis.
5. Positionner le R-A90S sur les trous de vis et fixer avec les quatre vis autotaraudeuses.

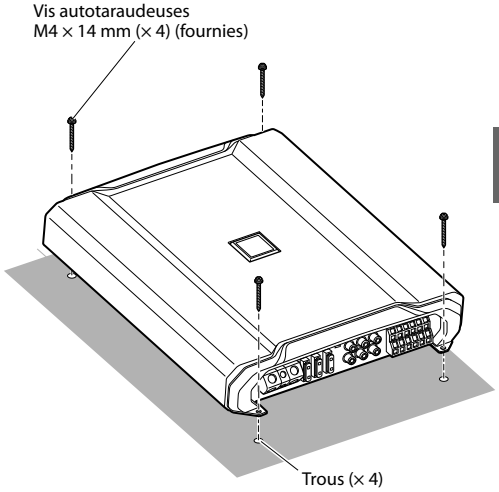

FIXATION DU LOGO

Le logo est collé provisoirement sur le couvercle supérieur.

1. Retirer le logo avec sa feuille adhésive du couvercle supérieur.
2. Décoller la feuille adhésive du logo, puis fixer le logo sur cet appareil dans le sens voulu.

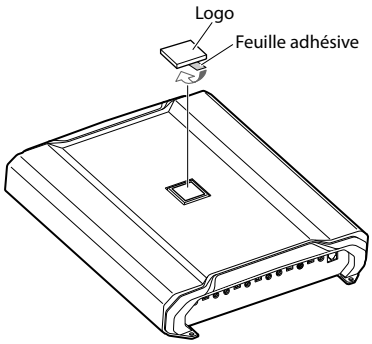

CONNEXIONS

Avant d'effectuer les connexions, vérifier que tous les composants audio sont hors tension.

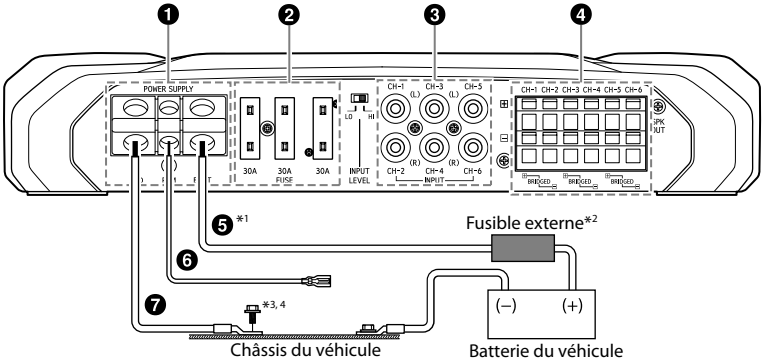

*1 Pour plus d'informations sur la taille des câbles à utiliser, reportez-vous aux rubriques « Précautions concernant le raccordement des câbles d'alimentation » et « Précautions concernant les câbles d'alimentation » (page 19), et utilisez la taille de câble spécifiée.

*2 Veillez à ajouter un fusible externe (P. ex., un boîtier à fusibles ou un disjoncteur) au conducteur de la batterie aussi près que possible de la borne positive (+) de la batterie. Ajoutez un fusible externe de même capacité, ou d'une capacité légèrement supérieure à la somme totale des capacités du fusible de l'amplificateur.
Pour plus d'informations sur la capacité du fusible de cet appareil, reportez-vous à la rubrique « Conducteur de la batterie (❺) » (page 5).

*3 Connectez tous les équipements au même point de mise à la terre en veillant à maintenir le fil aussi court que possible.

*4 Pour fixer correctement le conducteur de mise à la terre, utilisez une vis déjà installée.

Pour éviter que des bruits extérieurs interfèrent avec le système audio

- Installez l'appareil et acheminez les câbles à au moins 10 cm (4") de distance du faisceau de câbles du véhicule.
- Éloignez les câbles d'alimentation de la batterie le plus possible des autres câbles.
- Raccordez bien le conducteur de mise à la terre à un point métallique apparent (enlevez la couche de peinture ou de graisse si nécessaire) du châssis du véhicule.
- Si vous rajoutez un filtre antiparasites en option, raccordez-le le plus loin possible de l'appareil. Contactez votre revendeur Alpine pour plus de détails sur les divers filtres antiparasites disponibles.
- Consultez votre revendeur Alpine pour plus de détails sur les mesures de prévention contre les parasites.

❶ Borne d'alimentation électrique
Raccordez le conducteur de la batterie (❺), le conducteur de mise sous tension télécommandée (❻) et le conducteur de mise à la terre (❼) à l'aide de la vis à tête hexagonale de la borne d'alimentation électrique (❶).
- Pour plus d'informations sur la méthode de raccordement, reportez-vous à la rubrique « Précautions avec les connexions des fils conducteurs » (page 6).

❷Fusible
30 A × 3

UTILISER DES FUSIBLES DE L'AMPÉRAGE APPROPRIÉ.
Faute de quoi, il y a risque d'incendie ou de décharge électrique.

❸ Prises d'entrée RCA
Connectez ces prises aux conducteurs de sortie de ligne de l'unité principale en utilisant des câbles de rallonge RCA ou des câbles de conversion haut-parleur RCA (vendus séparément). Vérifiez que les connexions de canal sont correctes : gauche/vers la gauche et droite/vers la droite.

❹ Bornes de sortie du haut-parleur
Raccordez le fil de sortie du haut-parleur (+) / (–) à l'aide de la vis à tête hexagonale des bornes de sortie du haut-parleur (❹).
- Pour plus d'informations sur la méthode de raccordement, reportez-vous à la rubrique « Précautions avec les connexions des fils conducteurs » (page 6).

Veillez à effectuer correctement les raccordements aux bornes de sortie correspondantes et à respecter les polarités par rapport aux autres haut-parleurs du système. Raccordez la borne de sortie positive à la borne positive du haut-parleur, et la borne négative à la borne négative.

À propos des connexions pontées
En mode ponté, connectez la sortie positive gauche à la borne positive du haut-parleur et la sortie négative droite à la borne négative du haut-parleur. Ne pas utiliser les bornes haut-parleur (–) a la fois pour les canaux droit et gauche.

REMARQUE :
- Ne raccordez pas la borne négative du haut-parleur (–) au châssis du véhicule.

❺ Conducteur de la batterie (vendu séparément)
Veillez à ajouter un fusible externe (P. ex., un boîtier à fusibles ou un coupe-circuit) au conducteur de la batterie aussi près que possible de la borne positive (+) de la batterie.
Ce fusible protégera le système électrique de votre véhicule en cas de court-circuit. Voir ci-dessous pour utiliser la valeur de fusible appropriée :
Fusible de 90 A
- Pour plus d'informations sur la taille des câbles à utiliser, reportez-vous aux rubriques « Précautions concernant le raccordement des câbles d'alimentation » et « Précautions concernant les câbles d'alimentation » (page 19), et utilisez la taille de câble spécifiée.

❻ Conducteur de mise sous tension télécommandée (vendu séparément)
Raccordez ce fil au conducteur de mise sous tension télécommandée (déclencheur positif, (+) 12 V seulement) de votre unité principale. Si le conducteur de mise sous tension télécommandée n'est pas disponible, reportez-vous à la rubrique « LISTE DE VÉRIFICATION DES CONNEXIONS » à la page 7 pour connaître les méthodes alternatives**.**
- Lorsque vous raccordez les conducteurs de sortie de haut-parleur de l'unité principale à cet appareil, notamment à l'aide d'un câble de conversion haut-parleur RCA (vendu séparément), il n'est pas nécessaire que vous raccordiez le conducteur de mise sous tension à distance permettant d'activer la fonction « RÉVEIL AUTOMATIQUE » de cet appareil. Il est néanmoins possible que la fonction « RÉVEIL AUTOMATIQUE » ne soit pas disponible en fonction de la source du signal. Connecter alors le conducteur de mise sous tension télécommandée à un cordon d'alimentation entrant (alimentation des accessoires) en position ACC.

❼ Conducteur de mise à la terre (vendu séparément)
Connectez ce conducteur sur un endroit propre et métallique du châssis du véhicule. Vérifiez la mise à la terre en contrôlant le passage de courant continu entre ce point et la borne négative (–) de la batterie du véhicule. Mettez à la terre tous les composants audio au même point sur le châssis afin d'éviter les boucles de terre en veillant à maintenir le fil aussi court que possible.
- Pour plus d'informations sur la taille des câbles à utiliser, reportez-vous aux rubriques « Précautions concernant le raccordement des câbles d'alimentation » et « Précautions concernant les câbles d'alimentation » (page 19), et utilisez la taille de câble spécifiée.

Précautions avec les connexions des fils conducteurs

En cas d'utilisation des câbles conducteurs d'autres fabricants (câble d'alimentation), utiliser les vis fournies pour simplifier la connexion. Faire correctement les connexions en se référant à la description suivante. En cas de doute, contacter votre revendeur.

1. Vérifier le calibre des fils.
   - Pour plus d'informations sur la taille des câbles à utiliser, reportez-vous aux rubriques « Précautions concernant le raccordement des câbles d'alimentation » et « Précautions concernant les câbles d'alimentation » (page 19), et utilisez la taille de câble spécifiée.
   - Si le calibre des fils utilisés est inconnu, se renseigner auprès du revendeur.
2. Retirer l'isolation des bouts des fils de connexion de 7 – 10 mm (9/32" – 13/32").

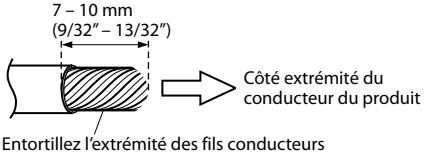

REMARQUES :

- Si la longueur des conducteurs avec l'isolation retirée est trop courte, une connexion incorrecte risque de se produire et cela peut provoquer une panne de fonctionnement ou l'interruption du son.
- D'autre part, si la longueur du conducteur est trop longue, un court-circuit électrique risque de se produire.

3. Serrer la vis à tête hexagonale avec la clé hexagonale (grande ou petite) (fournie) pour fixer le conducteur.

   Avant de faire cette connexion, utiliser la gaine rétrécissable isolante afin de couvrir les câbles dénudés dépassant la borne.

Borne d'alimentation électrique

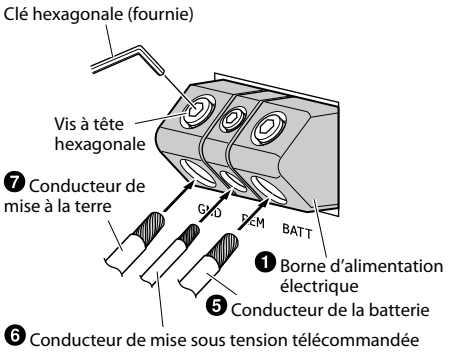

Bornes de sortie du haut-parleur

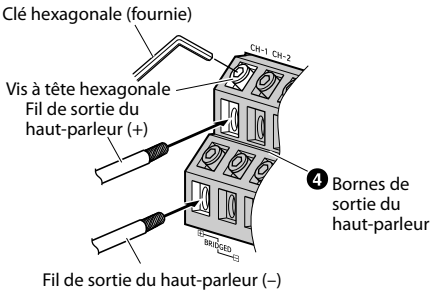

REMARQUES :

- Veillez à utiliser la vis à tête hexagonale fixée à la borne d'alimentation électrique (❶) ou aux bornes de sortie du haut-parleur (❹).
- Par mesure de sécurité, connecter les fils de la batterie en dernier.
- Pour éviter le débranchement des conducteurs ou de faire tomber l'appareil, ne pas saisir les conducteurs lors du transport de l'appareil.

LISTE DE VÉRIFICATION DES CONNEXIONS

Vérifiez les points énumérés ci-dessous concernant l'unité principale :

Conducteur de mise sous tension télécommandée

a. L'unité principale n'a pas de conducteur de mise sous tension télécommandée ou d'antenne électrique.
b. Le conducteur d'antenne électrique de l'unité principale est seulement activé lorsque la radio est allumée (désactivé en mode cassette ou CD).
c. Le conducteur d'antenne électrique de l'unité principale est une sortie de niveau logique (+) 5 V, déclencheur négatif (de type mise à la terre) ou ne peut pas supporter (+) 12 V lors de la connexion à un autre équipement en plus de l'antenne électrique du véhicule.

Si l'un des points ci-dessus se présente, le conducteur de mise sous tension télécommandée du R-A90S doit être connecté à une source d'alimentation commutée (allumage) du véhicule. S'assurer d'utiliser un fusible de 3 A le plus près possible de la prise d'allumage. Cette méthode de connexion permet de mettre sous tension le R-A90S et de maintenir sa mise sous tension aussi longtemps que le commutateur d'allumage reste activé.

Si cette condition n'est pas acceptable, outre le fusible de 3 A mentionné ci-dessus, un commutateur SPST (Single Pole, Single Throw) peut être installé sur le conducteur de mise sous tension du R-A90S. Ce commutateur est ensuite utilisé pour mettre sous (et hors) tension le R-A90S. Pour cette raison, prière de s'assurer que ce commutateur est accessible au conducteur. S'assurer que le commutateur est désactivé quand le véhicule est arrêté. Autrement, l'amplificateur restera activé et videra la batterie.

1 Bleu/Blanc
2 Antenne électrique
3 Conducteur de mise sous tension télécommandée
4 Aux conducteurs de mise sous tension télécommandée d'autres composants Alpine
5 Commutateur SPST (en option)
6 Fusible (3 A)
7 Aussi près que possible de la prise d'allumage du véhicule
8 Source d'allumage

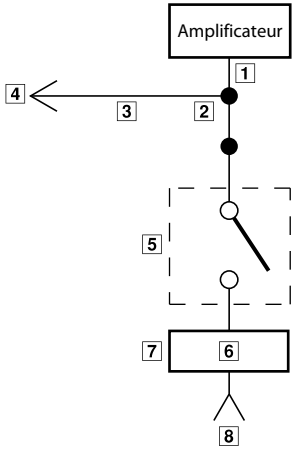

RÉGLAGES DE COMMUTATEUR

- Avant de procéder au réglage de chaque commutateur sélecteur, mettre hors tension et insérer un petit tournevis, etc. perpendiculairement au commutateur.

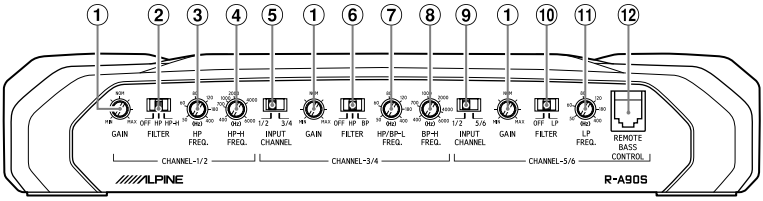

(Face avant)

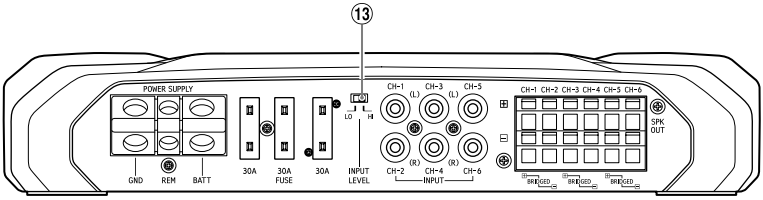

(Arrière)

① Contrôle de réglage de gain d'entrée
Régler le gain d'entrée du R-A90S sur la position minimale. En utilisant un CD dynamique comme source, augmenter le volume de l'unité principale jusqu'à ce que le son de sortie s'altère. Puis, réduire le volume d'un pas (ou jusqu'à ce que le son de sortie ne soit pas altéré). Maintenant, augmenter le gain de l'amplificateur jusqu'à ce que le son des haut-parleurs devienne altéré. Réduire le gain petit à petit, jusqu'à ce que le son ne soit pas altéré pour obtenir un réglage de gain optimum.

② Commutateur de sélection du mode de transfert (CHANNEL-1/2)

a) Réglez-le en position « OFF » lorsque vous utilisez l'amplificateur pour piloter des haut-parleurs à gamme étendue ou lors de l'utilisation d'un répartiteur électronique externe. La bande entière sortira aux haut-parleurs sans que les fréquences basses ou hautes soient coupées.

b) Régler sur la position « HP » lorsque l'amplificateur est utilisé pour exciter un système de haut-parleur d'aigus/médium.
Lorsque ce réglage est sélectionné, le bouton de réglage de la fréquence de transfert (③) permet d'ajuster la fréquence de transfert sur une valeur comprise entre 50 Hz et 400 Hz. Les fréquences inférieures au point de recouvrement sont coupées à raison de 12 dB par octave.

REMARQUE :
- Dans ce cas, le niveau d'alimentation maximal des graves EQ est réduit.

c) Régler sur la position « HP-H » lorsque l'amplificateur est utilisé pour exciter un système de haut-parleur d'aigus.
Lorsque ce réglage est sélectionné, le bouton de réglage de la fréquence de transfert (④) permet d'ajuster la fréquence de transfert sur une valeur comprise entre 400 Hz et 6 kHz. Les fréquences inférieures au point de recouvrement sont coupées à raison de 12 dB par octave.

③ **Bouton de réglage de la fréquence de transfert (HP FREQ.)**
Utiliser cette commande pour régler la fréquence de transfert sur une valeur comprise entre 50 Hz et 400 Hz.

④ **Bouton de réglage de la fréquence de transfert (HP-H FREQ.)**
Utiliser cette commande pour régler la fréquence de transfert sur une valeur comprise entre 400 Hz et 6 kHz.

⑤ **Commutateur de sélection du canal d'entrée (CHANNEL-3/4)**

a) Ce réglage du commutateur permet de sélectionner le mode d'entrée à 2 ou à 4 canaux. Lorsqu'il est réglé sur « 1/2 », le signal est copié de CH-1/2 et envoyé à CH-3/4, ce qui évite d'utiliser des adaptateurs en forme de « Y ».

b) Lorsque ce commutateur est réglé sur « 3/4 », les deux entrées, CH-1/2 et CH-3/4, restent indépendantes. Ce mode nécessite une source à 4 canaux.

⑥ **Commutateur de sélection du mode de transfert (CHANNEL-3/4)**

a) Réglez-le en position « OFF » lorsque vous utilisez l'amplificateur pour piloter des haut-parleurs à gamme étendue ou lors de l'utilisation d'un répartiteur électronique externe. La bande entière sortira aux haut-parleurs sans que les fréquences basses ou hautes soient coupées.

b) Régler sur la position « HP » lorsque l'amplificateur est utilisé pour exciter un système de haut-parleur d'aigus/médium.
Lorsque ce réglage est sélectionné, le bouton de réglage de la fréquence de transfert (⑦) permet d'ajuster la fréquence de transfert sur une valeur comprise entre 50 Hz et 400 Hz. Les fréquences inférieures au point de recouvrement sont coupées à raison de 12 dB par octave.

c) Régler sur la position « BP » lorsque l'amplificateur est utilisé pour exciter un haut-parleur de bas-médium ou médium.
Les fréquences inférieures à la fréquence définie au moyen du bouton de réglage de la fréquence de transfert (⑦), et supérieures à la fréquence définie au moyen du bouton de réglage de la fréquence de transfert (⑧), sont coupées à raison de 12 dB par octave.

⑦ **Bouton de réglage de la fréquence de transfert (HP/BP-L FREQ.)**
Utiliser cette commande pour régler la fréquence de transfert sur une valeur comprise entre 50 Hz et 400 Hz.

REMARQUE :
- Lorsque le commutateur de sélection du mode de transfert (⑥) est réglé sur [BP], changez la position du bouton de réglage de la fréquence de transfert (⑦) et (⑧).

⑧ **Bouton de réglage de la fréquence de transfert (BP-H FREQ.)**
Utiliser cette commande pour régler la fréquence de transfert sur une valeur comprise entre 400 Hz et 6 kHz.

REMARQUES :
- Lorsque le commutateur de sélection du mode de transfert (⑥) est réglé sur [BP], changez la position du bouton de réglage de la fréquence de transfert (⑦) et (⑧).
- Lorsque le commutateur de sélection du mode de transfert (⑥) est réglé sur [HP], il n'est pas possible de changer la position du bouton de réglage de la fréquence de transfert (⑧).

⑨ **Commutateur de sélection du canal d'entrée (CHANNEL-5/6)**

a) Ce réglage du commutateur permet de sélectionner le mode d'entrée à 2 ou à 4 canaux + caisson de graves. Lorsqu'il est réglé sur « 1/2 », le signal est copié de CH-1/2 et envoyé à CH-5/6, ce qui évite d'utiliser des adaptateurs en forme de « Y ».

b) Lorsque ce commutateur est réglé sur « 5/6 », les deux entrées, CH-1/2 et CH-5/6, restent indépendantes. Ce mode nécessite une source à 4 canaux + caisson de graves.

⑩ **Commutateur de sélection du mode de transfert (CHANNEL-5/6)**

a) Réglez-le en position « OFF » lorsque vous utilisez l'amplificateur pour piloter des haut-parleurs à gamme étendue ou lors de l'utilisation d'un répartiteur électronique externe. La bande entière sortira aux haut-parleurs sans que les fréquences basses ou hautes soient coupées.

b) Régler sur « LP » lorsque l'amplificateur est utilisé pour exciter un haut-parleur de sous-graves.
Lorsque ce réglage est sélectionné, le bouton de réglage de la fréquence de transfert (⑪) permet d'ajuster la fréquence de transfert sur une valeur comprise entre 50 Hz et 400 Hz. Les fréquences supérieures au point de recouvrement sont coupées à raison de 12 dB par octave.

⑪ **Bouton de réglage de la fréquence de transfert (LP FILTER)**
Utiliser cette commande pour régler la fréquence de transfert sur une valeur comprise entre 50 Hz et 400 Hz.

⑫ **Unité de commande des graves à distance**
Raccordez l'unité de commande des graves à distance RUX-KNOB.2 (vendue séparément) pour régler à distance le niveau de sortie. Cette opération ne remplace pas le réglage du niveau de gain entre l'amplificateur et l'unité principale.

⑬ **Commutateur du niveau d'entrée des haut-parleurs**
Réglez ce commutateur en fonction du mode d'entrée du haut-parleur.

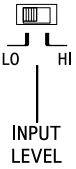

a) Lors du raccordement de l'entrée de haut-parleur à l'aide de câbles de rallonge RCA (vendus séparément), sélectionnez « LO ».

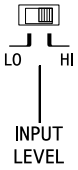

b) Lors du raccordement de l'entrée de haut-parleur à l'aide de câbles de conversion haut-parleur RCA (vendus séparément), sélectionnez « HI ».

Plage de réglage de la fréquence de transfert du filtre passe-bande

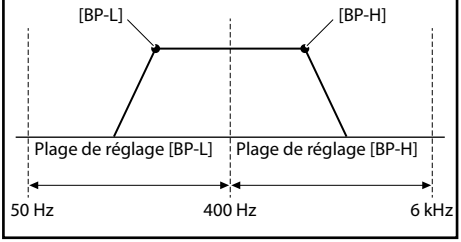

À propos de l'indicateur d'alimentation

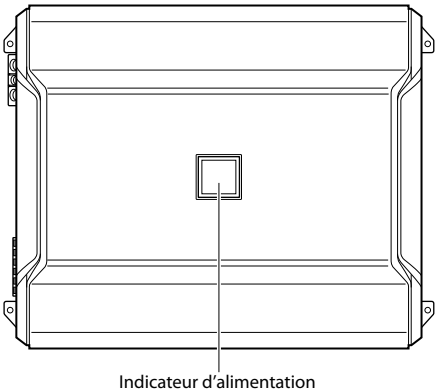

Allumé lors de la mise en marche.
Éteint lors de l'extinction.

Couleur de l'indication	État	Solution
Bleu	Le circuit de l'amplificateur est normal.	
Rouge (clignotant)	La température de fonctionnement est élevée.	Baissez le volume de l'unité principale (signal entrant). Faites baisser la température intérieure du véhicule à un niveau normal. L'indicateur passe au bleu.
Rouge	Le circuit de l'amplificateur présente une anomalie. Un court-circuit électrique s'est produit ou le courant d'alimentation est trop élevé.	Éteignez la source d'alimentation, puis éliminez la cause du problème. Mettez l'unité sous tension, puis vérifiez que l'indicateur passe au bleu. S'il reste rouge, mettez l'unité hors tension et consultez votre revendeur.
	La température de fonctionnement est trop élevée.	Faites baisser la température intérieure du véhicule à un niveau normal. L'indicateur passe au bleu.
	La tension d'alimentation est trop élevée.	Utilisez la tension d'alimentation appropriée. L'indicateur passe au bleu.

DIAGRAMMES DU SYSTÈME

Avant de procéder à un raccordement, vérifiez la valeur d'impédance totale du haut-parleur connecté à l'appareil. Si vous avez des questions, contactez le revendeur Alpine le plus proche.

Diagramme de raccordement de base

❶ Borne d'alimentation électrique
❷ Fusible
❸ Prises d'entrée RCA
❹ Bornes de sortie du haut-parleur
❺ Conducteur de la batterie (vendu séparément)
❻ Conducteur de mise sous tension télécommandée (vendu séparément)
❼ Conducteur de mise à la terre (vendu séparément)
❽ Unité principale, etc.
❾ Sortie avant
❿ Sortie arrière
⓫ Sortie du caisson de graves
⓬ Haut-parleurs avant (gamme étendue)
⓭ Haut-parleur arrière (gamme étendue)
⓮ Caisson de graves
⓯ Caisson de graves à double bobine mobile
⓰ Câble de rallonge RCA (vendu séparément)
⓱ Câble de conversion haut-parleur-RCA (vendu séparément)
⓲ Adaptateur en forme de « Y » (vendu séparément)
⓳ Haut-parleurs avant (aigus)
⓴ Haut-parleurs avant (médium)
㉑ Haut-parleurs avant (graves)

Système à 4 haut-parleurs + caisson de graves

Lorsque vous utilisez le système à 4 haut-parleurs + caisson de graves, réglez chaque commutateur de la façon suivante.

⑤ Commutateur de sélection du canal d'entrée (CHANNEL-3/4)	⑨ Commutateur de sélection du canal d'entrée (CHANNEL-5/6)	② Commutateur de sélection du mode de transfert (CHANNEL-1/2)	⑥ Commutateur de sélection du mode de transfert (CHANNEL-3/4)	⑩ Commutateur de sélection du mode de transfert (CHANNEL-5/6)
3/4 1/2 3/4 INPUT CHANNEL	5/6 1/2 5/6 INPUT CHANNEL	OFF OFF HP HP-H FILTER	OFF OFF HP BP FILTER	LP OFF LP FILTER

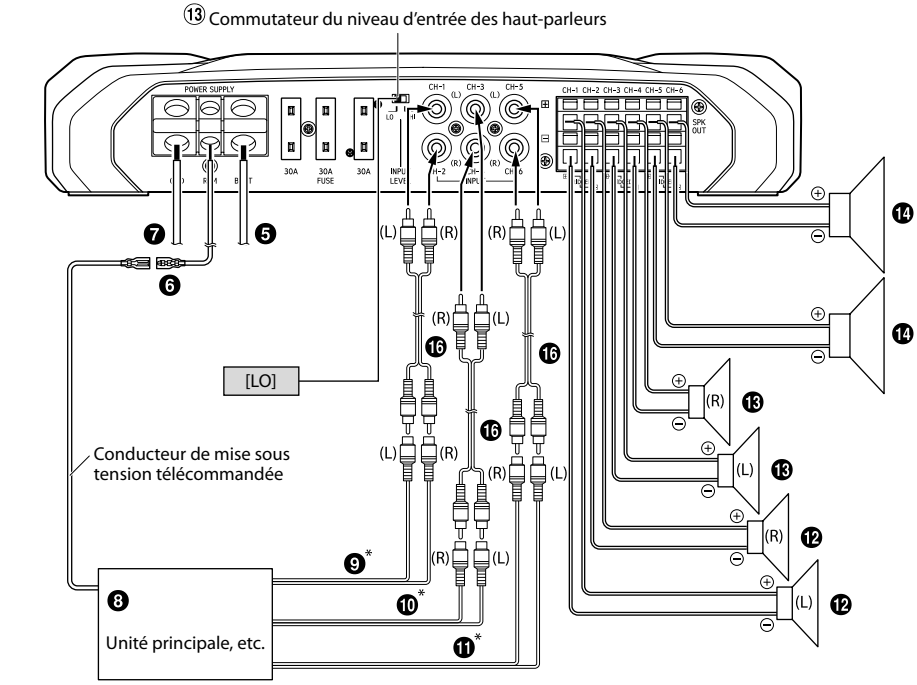

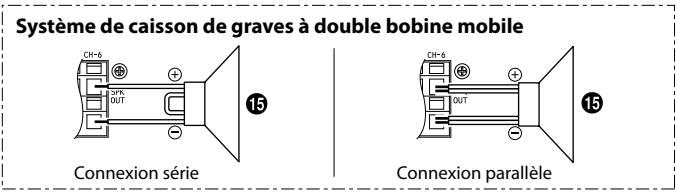

* Si l'unité principale connectée n'est pas munie d'une sortie de haut-parleur et qu'il est impossible d'utiliser le câble de rallonge RCA (⑯), vous pouvez utiliser le câble de conversion haut-parleur-RCA (⑰) (vendu séparément). Pour plus d'informations sur le mode de raccordement, reportez-vous à la rubrique « À propos du raccordement au système d'entrée de niveau de haut-parleur » (page 18).

• Dans le cas du système à 2 caissons de graves/système de caisson de graves à double bobine mobile, assurez-vous que la valeur d'impédance totale minimale dépasse 2 Ω. De plus, la sortie de l'alimentation indiquée dans les SPÉCIFICATIONS (page 20) correspond à la spécification avec la valeur d'impédance totale.

Système à 2 haut-parleurs + caisson de graves (connexions pontées)

Lorsque vous utilisez le système à 2 haut-parleurs + caisson de graves (connexions pontées), réglez chaque commutateur de la façon suivante.

⑤ Commutateur de sélection du canal d'entrée (CHANNEL-3/4)	⑨ Commutateur de sélection du canal d'entrée (CHANNEL-5/6)	② Commutateur de sélection du mode de transfert (CHANNEL-1/2)	⑥ Commutateur de sélection du mode de transfert (CHANNEL-3/4)	⑩ Commutateur de sélection du mode de transfert (CHANNEL-5/6)
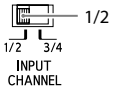				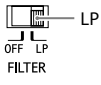

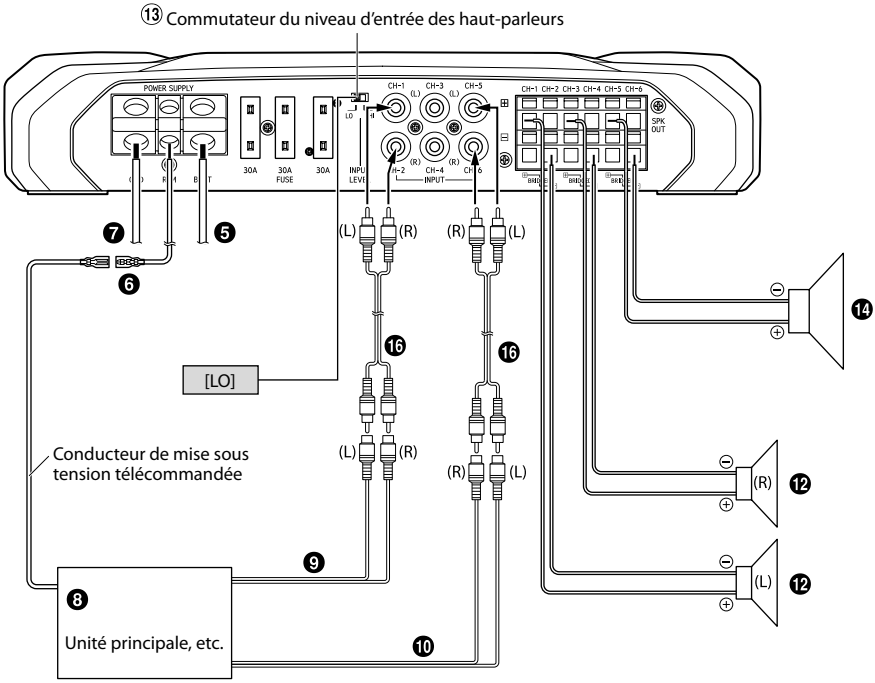

Système à 3 voies avant

Lorsque vous utilisez le système à 3 voies avant, réglez chaque commutateur de la façon suivante.

⑤ Commutateur de sélection du canal d'entrée (CHANNEL-3/4)	⑨ Commutateur de sélection du canal d'entrée (CHANNEL-5/6)	② Commutateur de sélection du mode de transfert (CHANNEL-1/2)	⑥ Commutateur de sélection du mode de transfert (CHANNEL-3/4)	⑩ Commutateur de sélection du mode de transfert (CHANNEL-5/6)
1/2 1/2 3/4 INPUT CHANNEL	1/2 1/2 5/6 INPUT CHANNEL	HP-H OFF HP HP-H FILTER	BP OFF HP BP FILTER	LP OFF LP FILTER

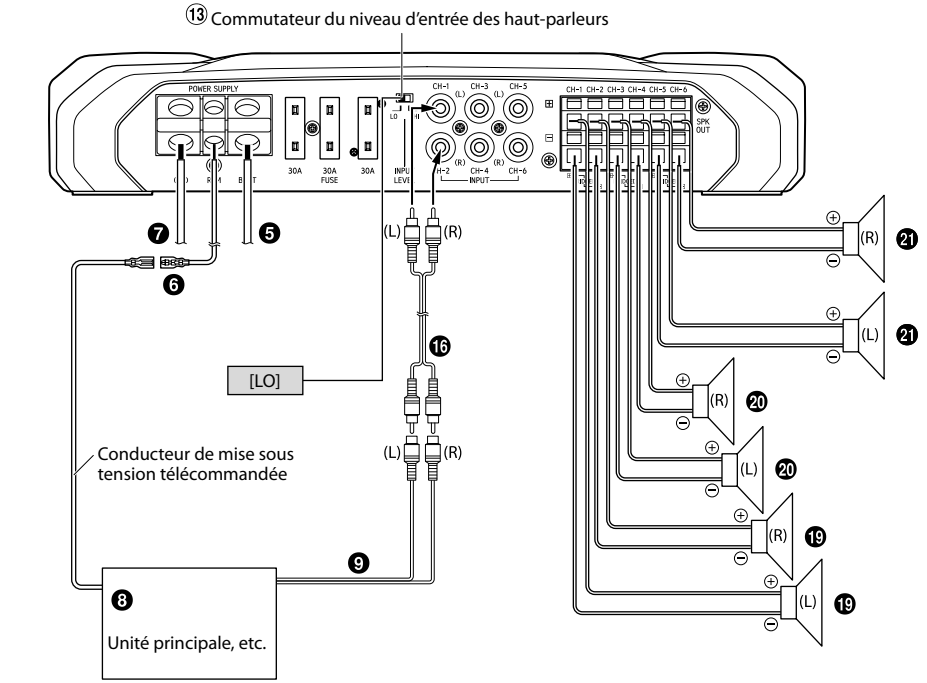

Système à 2 voies avant + caisson de graves

Lorsque vous utilisez le système à 2 voies avant + caisson de graves, réglez chaque commutateur de la façon suivante.

⑤ Commutateur de sélection du canal d'entrée (CHANNEL-3/4)	⑨ Commutateur de sélection du canal d'entrée (CHANNEL-5/6)	② Commutateur de sélection du mode de transfert (CHANNEL-1/2)	⑥ Commutateur de sélection du mode de transfert (CHANNEL-3/4)	⑩ Commutateur de sélection du mode de transfert (CHANNEL-5/6)
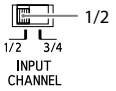	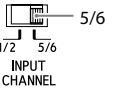	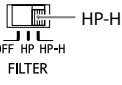	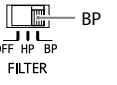	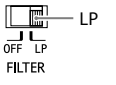

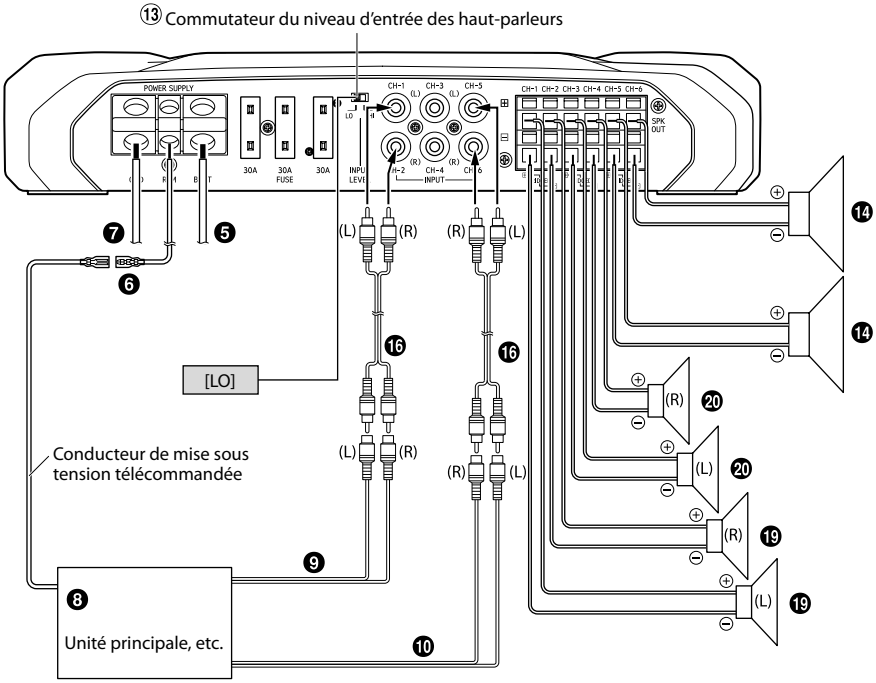

Système à 3 voies avant + caisson de graves/2 amplificateurs (exemple de raccordement avec le R-A75M)

Lorsque vous utilisez le système à 3 voies avant + caisson de graves/2 amplificateurs, réglez chaque commutateur de la façon suivante.

⑤ Commutateur de sélection du canal d'entrée (CHANNEL-3/4)	⑨ Commutateur de sélection du canal d'entrée (CHANNEL-5/6)	② Commutateur de sélection du mode de transfert (CHANNEL-1/2)	⑥ Commutateur de sélection du mode de transfert (CHANNEL-3/4)	⑩ Commutateur de sélection du mode de transfert (CHANNEL-5/6)
1/2 — 1/2 3/4 INPUT CHANNEL	1/2 — 1/2 5/6 INPUT CHANNEL	HP-H — OFF HP HP-H FILTER	BP — OFF HP BP FILTER	LP — OFF LP FILTER

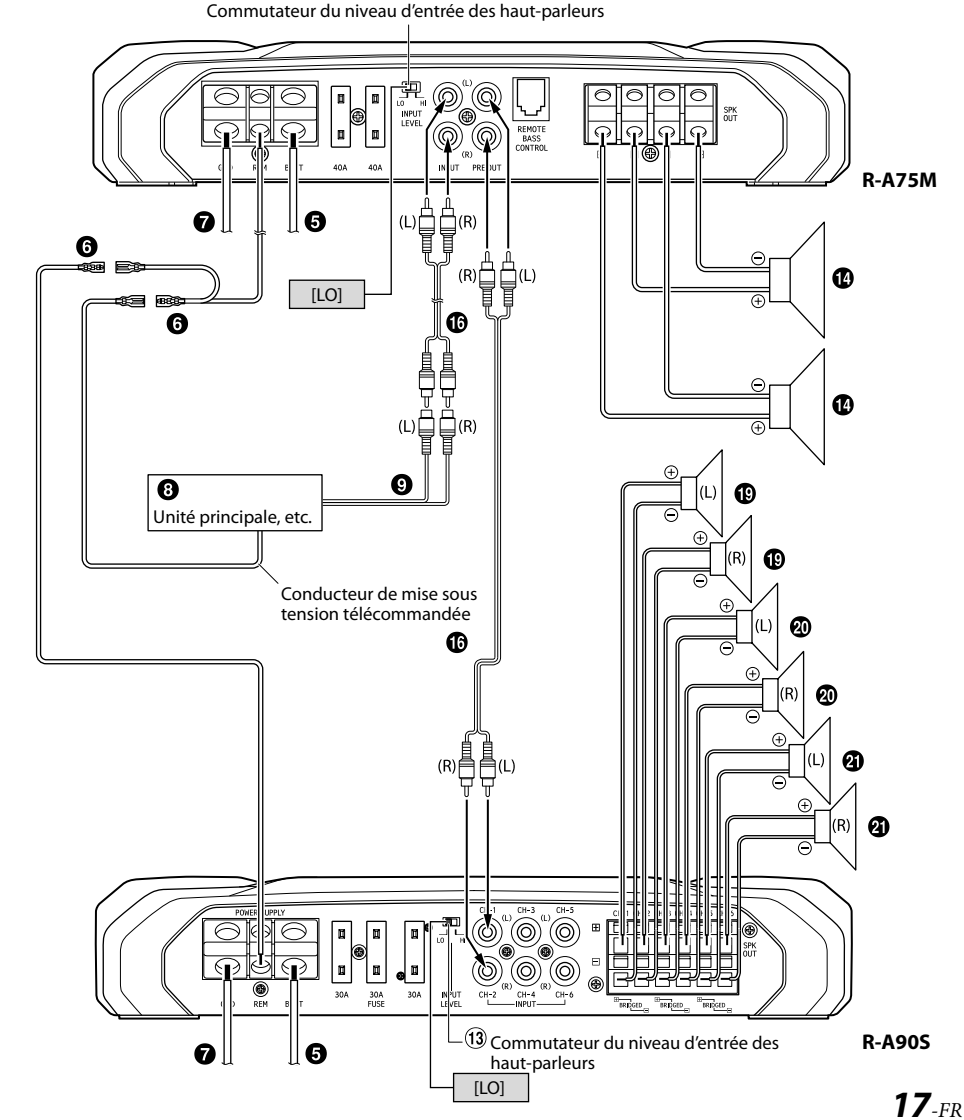

■ À propos du raccordement au système d'entrée de niveau de haut-parleur

Lors d'un raccordement via le câble de conversion haut-parleur-RCA (⑰) (vendu séparément), réglez le commutateur du niveau d'entrée des haut-parleurs (⑬) sur « HI ».

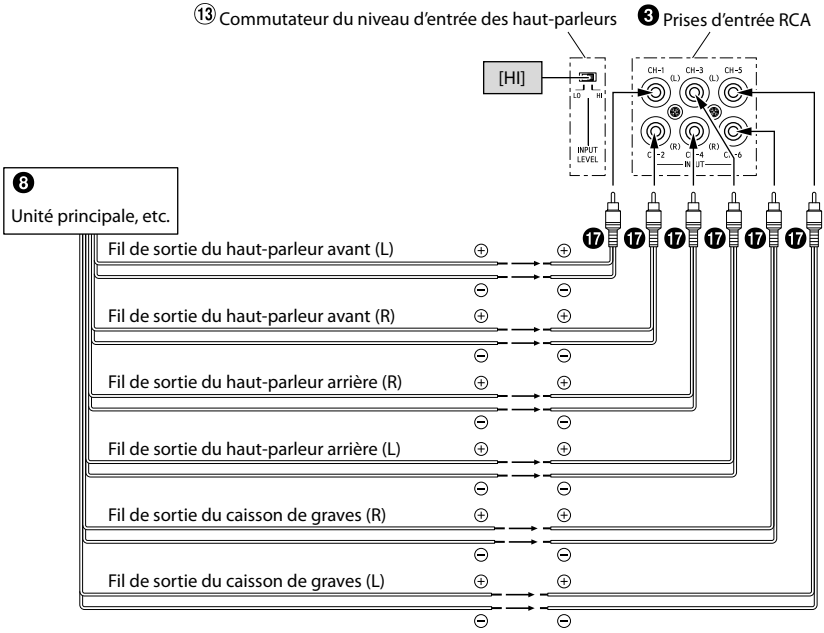

- Ne confondez pas le fil de sortie du haut-parleur sur le côté de l'unité principale raccordé à cet appareil.
  Sortie du haut-parleur avant (L)/(R) à CH1/CH2, Sortie du haut-parleur arrière (L)/(R) à CH3/CH4, Sortie du caisson de graves (L)/(R) à CH5/CH6
- Pour le réglage « Système d'entrée de niveau de haut-parleur », il n'est pas nécessaire de raccorder le conducteur de mise sous tension télécommandée grâce à la fonction « RÉVEIL AUTOMATIQUE » de ce produit. Il est néanmoins possible que la fonction « RÉVEIL AUTOMATIQUE » ne soit pas disponible en fonction de la source du signal. Connectez alors le conducteur de mise sous tension télécommandée à un cordon d'alimentation entrant (alimentation des accessoires) en position ACC.

■ Conseils importants lors du pontage d'un amplificateur

Le système présente une faible puissance en cas d'utilisation d'un seul canal d'entrée. L'adaptateur Y n'est pas requis en cas d'utilisation d'une sortie de ligne ou d'un couple stéréo/mono pour piloter les deux entrées de l'amplificateur ponté.

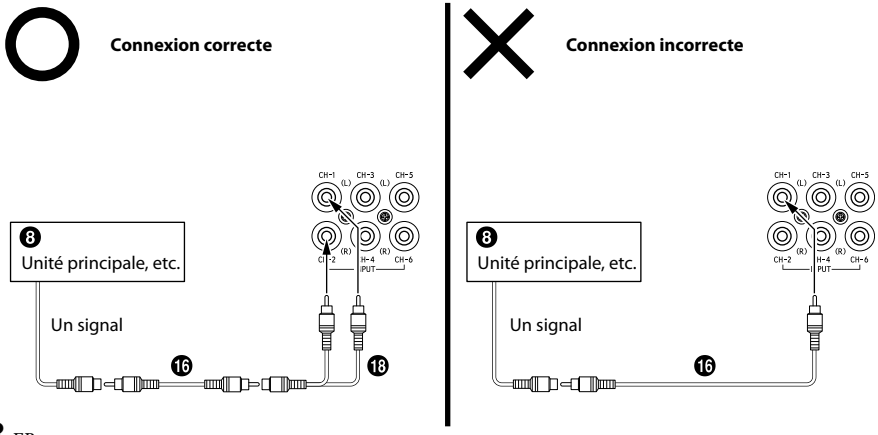

■ Précautions concernant les câbles d'alimentation

Utilisez la taille de câble spécifiée en fonction de la capacité totale du fusible de l'amplificateur à installer et de la longueur de câble.
Pour plus d'informations sur la taille de câble à utiliser, reportez-vous à la rubrique « Précautions concernant le raccordement des câbles d'alimentation » et à l'exemple de raccordement suivant.

Exemple de raccordement lors de l'installation d'un seul amplificateur

- Lorsque le câble qui relie l'amplificateur à la batterie du véhicule est de 5 m
  Taille de câble utilisée pour (A) : 4 AWG/21 mm²
- Capacité du fusible externe : elle doit être égale ou supérieure à la capacité du fusible de l'amplificateur
  Supérieure ou égale à 90 A

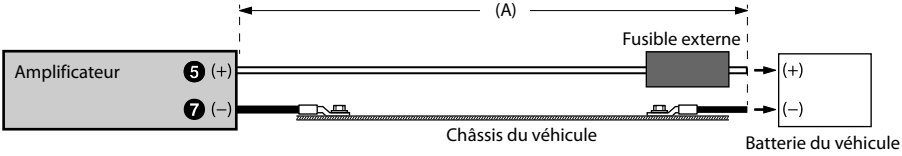

Exemple de raccordement lors de l'installation de deux amplificateurs, l'un avec une capacité de fusible de 80 A et l'autre avec une capacité de 90 A

- Lorsque le câble qui relie chaque amplificateur au répartiteur est de 1 m
  Taille de câble utilisée pour (B) : 4 AWG/21 mm²
- Lorsque le câble qui relie le répartiteur à la batterie du véhicule est de 4 m
  Taille de câble utilisée pour (C) : 1/0 AWG/53 mm²
- Capacité du fusible externe : elle doit être égale ou supérieure à la capacité totale du fusible du nombre d'amplificateurs installés
  80 A + 80 A + 90 A = supérieure ou égale à 250 A

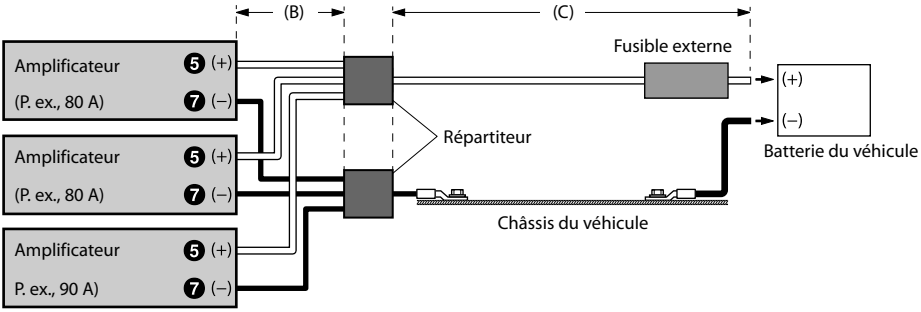

REMARQUE :

- Si la longueur du câble d'alimentation et du câble de mise à la terre est supérieure à 1 m ou si vous raccordez plusieurs amplificateurs, vous devez utiliser un répartiteur.

SPÉCIFICATIONS

		CH-1/2/3/4	CH-5/6
Performances			
Sortie de l'alimentation	Par canal, Réf. : 4 Ω, 14,4 V	75 W RMS × 4	150 W RMS × 2
	Par canal, Réf. : 2 Ω, 14,4 V	100 W RMS × 4	250 W RMS × 2
	En pont, Réf. : 4 Ω, 14,4 V	200 W RMS × 2	500 W RMS × 1
THD+N	Réf. : 10 W sous 4 Ω	≤0,03 %	≤0,03 %
	Réf. : 10 W sous 2 Ω	≤0,05 %	≤0,05 %
	Réf. : puissance nominale sous 4 Ω	≤0,3 %	≤0,3 %
	Réf. : puissance nominale sous 2 Ω	≤1,0 %	≤1,0 %
Rapport S/B	IHF A-wtd + AES-17 Réf. : 1 W sous 4 Ω	>85 dB	>85 dB
	IHF A-wtd + AES-17 Réf. : puissance nominale sous 4 Ω	>103 dB	>106 dB
Réponse de fréquence	+0/–3 dB, Réf. : 1 W sous 4 Ω	10 Hz - 45 kHz	10 Hz - 45 kHz
	+0/–1 dB, Réf. : 1 W sous 4 Ω	20 Hz - 20 kHz	20 Hz - 20 kHz
Facteur d'amortissement	Réf. : 10 W sous 4 Ω à 100 Hz	>500	>500
Contrôle			
Sélection de l'entrée	Configuration possible du signal d'entrée (entrée 2/4 canaux)	CH-3/4: CH-1/2 ou CH-3/4	CH-5/6: CH-1/2 ou CH-5/6
Sensibilité d'entrée	Entrée RCA Réf. : puissance nominale sous 4 Ω	Haute : 0,5 - 10 V Basse : 0,2 - 4,0 V	Haute : 0,5 - 10 V Basse : 0,2 - 4,0 V
Transfert	HPF/HPF-H/LPF variables	CH-1/2 HPF: 50 Hz - 400 Hz HPF-H: 400 Hz - 6 kHz	LPF: 50 Hz - 400 Hz
	HPF/BPF variables	CH-3/4 HPF: 50 Hz - 400 Hz BPF-L: 50 Hz - 400 Hz BPF-H: 400 Hz - 6 kHz	–
Niveau distant*	Atténuation linéaire	–	0 à –18 dB
Général			
Impédance d'entrée		>10 kΩ	>10 kΩ
Dimensions	Largeur	273 mm (10-3/4″)	
	Hauteur	50,8 mm (2″)	
	Profondeur	322 mm (12-3/4″)	
Poids		4,52 kg (9 lb 15 oz)	

* RUX-KNOB.2 en option requise

REMARQUE :

• Les spécifications et la conception sont sujettes à des modifications sans préavis.